Korrekt avfallshantering av produkten
(elektriska och elektroniska produkter)

Denna markering på produkten och i manualen anger att den inte bör sorteras tillsammans med annat hushållsavfall när dess livstid är över. Till förebyggande av skada på miljö och hälsa bör produkten hanteras separat för ändamålsenlig återvinning av dess beståndsdelar. Hushållsanvändare bör kontakta den återförsäljare som sålt produkten eller sin kommun för vidare information om var och hur produkten kan återvinnas på ett miljösäkert sätt. Företagsanvändare bör kontakta leverantören samt verifiera angivna villkor i köpekontraktet. Produkten bör inte hanteras tillsammans med annat kommersiellt avfall.

N - MAGIC PUMP
Kjære kunde,
Vi gratulerer deg med valget av MAGIC PUMP en stille og kompakt resirkuleringspumpe for fersk- og saltvannsakvarier.

Beskrivelse av delene
1) Avtakbart frontpanel
2) Forfilter
3) Filter biokjemisk
4) Koblinger for tilførsel
5) Låsemutter av første kammeret
6) Forkammer
7) Rotor
8) Tilkobling for utløp
9) Pumpe enheten
10) Deksel bak
11) Vertikal støtte
12) Horisontal støtte
13) Sugekopp – 4 stk.

Installasjon
Forsiktig: før en foretar intervensjon i akvariet skal en koble fra alle elektriske apparater som er nedsenket og kontrollere at spenningen som er angitt på etiketten, stemmer overens med det nettet som skal tilkobles.
Bruk nedsenket: Ta av silen til forfilteret (2) ved å trykke på sidene, fest sugekoppene på sine respektive plasser (13), fest den horisontale eller vertikale støtten (11-12), monter igjen silen til forfilteret (2), sett pumpens utløpet tilkobling (8) som kan kobles til både stive og fleksible slanger og plasser pumpen dens fester.
Bruk når den ikke nedsunket i vann: Fjern silen forfilteret (2) ved å trykke på sidene, feste sugekoppene i sine respektive plasser (13), setter den horisontale eller vertikale (11-12), fjerne frontplaten (1) ved å trykke innvendig mot forfilterets sil (2), innfør på pumpen koblinger for innløp og utløp (4-8). Det kan brukes enten stive eller fleksible slanger, monter så på igjen ringen fil forfilteret uten dens frontplate.
Forsiktig: For riktig bruk skal en påse at vannnivået dekker pumpen helt.
Vedlikehold: koble fra alle elektriske apparater i vannet og fjern pumpen.
Bruk nedsenket: Fjern silen til forfilteret (2) fra pumpen, fjerne feste ringen til det første kammeret (5) vri mot klokken Ta det første kammeret (6), Fjern rotoren (7) uten å bøye og skyll under varmt rennende vann. Settes sammen i motsatt rekkefølge.
Bruk når den ikke nedsunket i vann: Fjern silen til forfilteret (2) fra motorhuset Fjern innløps festet (4), fjerne ringen og sikre det første kammeret (5) vri mot klokken Ta det første kammeret (6), fjerne rotoren (7) uten å bøye og skyll under varmt rennende vann. Settes sammen i motsatt rekkefølge.
Forsiktig: Ikke bruk såpe eller rengjøringsmidler, fjern eventuell gjenstridige urenheter med en tannbørste.
Sikkerhetsbestemmelser
Alt utstyr som brukes må være koblet til et overspenningsvern relé med følsomhet på 30 mA. Kontroller at spenningen som er angitt på kabelen samsvarer med strømnettet. Dette produktet er bare for bruk i vann som har en temperatur lavere enn 35° C. Ikke bruk pumpen sammen med etsende væsker. Før du kobler apparatet til nettverket, kontrollere at produktet eller kabelen ikke er skadet på noen måte. Strømledningen kan ikke byttes eller repareres. Hvis den er skadet skal en bytte hele enheten. Enheten bør ikke operere uten vann for å unngå skade på motoren. Må ikke brukes til andre formål enn dem som er oppført. Koble strømmen fra strømkilden før du tar i den. Dersom støpselet eller stikkontakten er fuktige skal en slå av hovedstrøms bryteren før en kobler de fra strømnettet. Skal ikke brukes av barn. For å unngå utilsiktet drypp våte på støpsel eller kontakten, så anbefaler vi å lage en slynge på ledningen under nivået i beholderen (se figur 1). Ikke løft opp apparatet ved hjelp av strømkabelen.
Standarder for elektrisk sikkerhet i beskyttelsesklasse II
Pumpen i beskyttelsesklasse II er bygget med dobbelt isolert kabel og det er ingen jordet tilkobling.
Garanti: denne enheten er garantert for en periode på 24 måneder fra kjøpsdato mot defekter i materiale og utførelse. Garantien er ugyldig dersom feilen skyldes manipulering, uaktsomhet eller feilhåndtering. Garantien gjelder ikke for de deler som jevnlig må skiftes ut etter normalt vedlikehold eller slitasje. Garantien må være fylt ut av forhandler og må følge med utstyret, i tilfelle retur, sammen med kvitteringen som viser datoen for kjøpet.

Korrekt avhending av dette produkt
(Avfall elektrisk og elektronisk utstyr)

Denne merkingen som vises på produktet eller dens dokumentasjon, indikerer at den ikke skal kastes sammen med annet husholdningsavfall ved slutten av sin levetid. For å hindre mulig skade på miljøet eller menneskelig helse fra ukontrollert avfallsavhending, vennligst atskill dette fra andre typer avfall og resirkuler det ansvarlig for å fremme bærekraftig gjenbruk av materielle ressurser. Husholdningsbrukere bør kontakte enten forhandleren de kjøpte produktet av, eller lokale myndigheter, for detaljer om hvor og hvordan de kan frakte denne artikkelen for miljømessig trygg resirkulering. Forretningsbrukere bør kontakte sin leverandør og undersøke vilkårene i kjøpekontrakten. Dette produktet skal ikke blandes med annet kommersielt avfall som skal kastes.

GR - MAGIC PUMP
Αγαπητέ πελάτη,
Σας ευχαριστούμε που επιλέξατε τη MAGIC PUMP τη συμπαγή και αθόρυβη αντλία επανακυκλοφορίας για ενυδρεία γλυκού ή θαλασσινού νερού.

Περιγραφή τμημάτων
1) Αποσπώμενη πρόσοψη
2) Πλέγμα προ-φίλτρου
3) Βιολογικό φίλτρο
4) Ρακόρ εισόδου
5) Δακτύλιος στερέωσης του προθάλαμου
6) Προθάλαμος
7) Ρότορας
8) Ρακόρ εξόδου
9) Σώμα αντλίας
10) Πίσω καπάκι
11) Κάθετη πλάκα υποστήριξης
12) Οριζόντια πλάκα υποστήριξης
13) Βεντούζες – 4 κομ.

Εγκατάσταση
Προσοχή: πριν από κάθε επέμβαση στο ενυδρείο, αποσυνδέστε από το ηλεκτρικό δίκτυο όλες τις βυθιζόμενες ηλεκτρικές συσκευές και ελέγξτε ώστε η τάση που αναγράφεται στην ετικέτα του προϊόντος να αντιστοιχεί σε αυτή του ηλεκτρικού δικτύου σας.
Χρήση ως βυθιζόμενη αντλία: αφαιρέστε το πλέγμα προ-φίλτρου (2) πιέζοντας στις πλευρές, βάλτε τις βεντούζες στις αντίστοιχες θέσεις (13), τοποθετήστε την οριζόντια ή κάθετη πλάκα υποστήριξης (11-12), εισάγετε ξανά το πλέγμα προ-φίλτρου (2), συνδέστε στην αντλία το ρακόρ εξόδου (8) στο οποίο μπορούν να συνδεθούν και άκαμπτοι και εύκαμπτοι σωλήνες και τοποθετήστε την αντλία στην προβλεπόμενη θέση.
Χρήση ως μη βυθιζόμενη αντλία: αφαιρέστε το πλέγμα προ-φίλτρου (2) πιέζοντας στις πλευρές, βάλτε τις βεντούζες στις αντίστοιχες θέσεις (13), τοποθετήστε την οριζόντια ή κάθετη πλάκα υποστήριξης (11-12), αφαιρέστε την πρόσοψη (1) σπρώχνοντάς τη μέσα από το πλέγμα προ-φίλτρου(2), συνδέστε στην αντλία τα ρακόρ εισόδου και εξόδου (4-8) στα οποία μπορούν να συνδεθούν και άκαμπτοι και εύκαμπτοι σωλήνες, τοποθετήστε ξανά το δακτύλιο προ-φίλτρου χωρίς την πρόσοψη.
Προσοχή: για τη σωστή λειτουργία της συσκευής σας συμβουλεύουμε το επίπεδο του νερού να καλύπτει εντελώς την αντλία.
Συντήρηση: αποσυνδέστε από την τροφοδοσία όλες τις ηλεκτρικές συσκευές στο νερό και βγάλτε την αντλία.
Χρήση ως βυθιζόμενη αντλία: χωρίστε το πλέγμα προ-φίλτρου (2) από το σώμα αντλίας, αφαιρέστε το δακτύλιο στερέωσης του προθάλαμου (5) γυρίζοντάς τον αριστερόστροφα, αφαιρέστε τον προθάλαμο (6), αποσπάστε το ρότορα (7) χωρίς να τον διπλώσετε και ξεπλύνετε τον με χλιαρό τρεχούμενο νερό. Συναρμολογήστε ξανά με την αντίστροφη σειρά.
Χρήση ως μη βυθιζόμενη αντλία: χωρίστε το πλέγμα προ-φίλτρου (2) από το σώμα αντλίας, αφαιρέστε το ρακόρ εισόδου (4), βγάλτε το δακτύλιο στερέωσης του προθάλαμου (5) γυρίζοντάς τον αριστερόστροφα, αφαιρέστε τον προθάλαμο (6), αποσπάστε το ρότορα (7) χωρίς να τον διπλώσετε και ξεπλύνετε τον με χλιαρό τρεχούμενο νερό. Συναρμολογήστε ξανά με την αντίστροφη σειρά.
Προσοχή: μη χρησιμοποιείτε σαπούνι ή απορρυπαντικά, αφαιρέστε τυχόν επίμονες ακαθαρσίες με μια οδοντόβουρτσα.
Κανονισμοί ασφαλείας
Όλες οι ηλεκτρικές συσκευές που χρησιμοποιείτε πρέπει να είναι συνδεδεμένες σε ένα ρελέ διαρροής με ασφάλεια των 30 mA. Ελέγξτε ώστε η τάση που αναγράφεται στο καλώδιο να αντιστοιχεί με αυτή του ηλεκτρικού σας δικτύου. Αυτό το προϊόν θα πρέπει να χρησιμοποιείται αποκλειστικά σε εσωτερικό χώρο και σε θερμοκρασία νερού μικρότερη των 35° C. Μη χρησιμοποιείτε τη συσκευή με οξειδωτικά υγρά. Πριν συνδέσετε τη συσκευή στο ηλεκτρικό δίκτυο, ελέγξτε ώστε το προϊόν ή το καλώδιο να μην παρουσιάζουν βλάβες. Το καλώδιο τροφοδοσίας δεν πρέπει να αντικαθίσταται ή να επισκευάζεται. Σε περίπτωση βλάβης αντικαταστήστε ολόκληρη τη μονάδα. Η συσκευή δεν πρέπει να λειτουργεί χωρίς νερό για να αποφεύγονται ζημιές στο μοτέρ. Μη χρησιμοποιείτε τη συσκευή για διαφορετικούς λόγους από τους προβλεπόμενους. Αποσυνδέστε το καλώδιο τροφοδοσίας πριν το χειριστείτε. Σε περίπτωση που η πρίζα ή ο ρευματολήπτης έχουν βραχεί, αποκόψτε την τάση από το γενικό διακόπτη πριν αποσυνδέσετε το καλώδιο. Κρατήστε τη συσκευή μακριά από την ικανότητα των παιδιών. Για να αποφύγετε τυχών πιτσιλίσματα στο ρευματολήπτη ή στην ηλεκτρική πρίζα, σας συνιστούμε να δημιουργήσετε έναν ημιδακτύλιο με το καλώδιο κάτω από το επίπεδο της πρίζα (βλ. εικ.1). Μη σηκώνετε τη συσκευή χρησιμοποιώντας το καλώδιο τροφοδοσίας.
Πρότυπα για την ηλεκτρική ασφάλεια στην κατηγορία προστασίας ΙΙ
Η αντλία κατηγορίας προστασίας ΙΙ είναι κατασκευασμένη με διπολικό καλώδιο, διπλή μόνωση και δεν προβλέπεται γείωση.
Εγγύηση
Αυτή η συσκευή είναι εγγυημένη, για μια περίοδο 24 μηνών από την ημερομηνία αγοράς για ελαττώματα υλικών και κατασκευής.
Η εγγύηση είναι άκυρη εάν τα ελαττώματα οφείλονται σε παραβίαση, αμέλεια ή κακή μεταχείριση της συσκευής. Δεν περιλαμβάνονται στην εγγύηση όλα εκείνα τα μέρη που πρέπει να αντικαθιστούνται περιοδικά για την κανονική συντήρηση ή που είναι εκτεθειμένα σε φθορά. Το πιστοποιητικό εγγύησης πρέπει να συμπληρώνεται από τον πωλητή και θα πρέπει να συνοδεύει τη συσκευή, σε περίπτωση επιστροφής, μαζί με την απόδειξη αγοράς ή το τιμολόγιο που αποδεικνύει την ημερομηνία αγοράς.

Θωστή Διάθεση αυτού του Προϊόντος
(Απτορρίμματα Ηλεκτρικού & Ηλεκτρονικού Εξοπλισμού)

Τα σήματα ττου εμφανιζνται εττάνω στο προϊόν ή στα εγχειρίδία που το υποδεικνύουν ότι δεν θα πρέπει να ρίπτεται μαζί με τα υπόλοιττα οικιακά απτορρίμματα μετά το τέλοζ του. Προκειμένου να αποφευχθούν ενδεχόμενες βλάβες στο περιβάλλον ή την υγεία εξαλίτας της ανεξέλγκτης διαθεσηζ απορρυμμάτων, σαζ παρακαλούμε να βσηθήσετε στην βιώσιμη επαναχρησιμοποίηση των υλικών πόρων. Οι οικιακοί χρήστες θα πρέπει να έλθυν σε εττικοινωνία είτε με τον πωλητή απ' όπου αγόρασαν αυτό το προϊόν, είτε τις κατά τόπους υπηρεσίεζ, προκειμένου να πληροφορηθούν τιζ λεπομέρειεζ σχετικά με τον τόττο και τον τρόπο με τον οποίο μπορούν να δώσουν αυτό το προϊόν για ασφαλή προς το περιβαλλον ανακύκλωση. Οι επιχειρήες-χρήστες θα πρέπει να έλθυν σε επαφή με τον προμηθευτή τους και να ελέγχουν τους όρους και τις προϋποθέσεις του σύμβολαιου πώλησηζ. το προϊόν αυτό δεν θα πρέπει να αναμιγνύεται με άλλα συνηθισμένα απορρίμματα προζ διαθεση.

SLO - MAGIC PUMP (ČUDEŽNA ČRPALKA)
Dragi kupec,
Zahvaljujemo se vam za nakup našega izdelka MAGIC PUMP kompaktne in tiho delujoče čudežne črpalke, ki se uporablja za prečrpavanje vode v akvarijih s sladko ali slano vodo.

Opis sestavnih delov
1) snemljivi sprednji pokrov
2) mreža pred filtrom
3) biokemični filter
4) vhodna šoba
5) obroč za pritrditev predkomore
6) predkomora
7) rotor
8) izhodna šoba
9) črpalka
10) pokrov črpalke
11) vertikalni pritrdilni nosilec
12) horizontalni pritrdilni nosilec
13) prieski – 4 kosi

Namestitev črpalke
Pozor: pred kakršnim koli opravilom, povezanim z vzdrževanjem in nego akvarija, potopljene električne naprave vedno najprej odklopite z električnega omrežja in se prepričajte, da napetost, navedena na nalepki, pritrjeni na izdelek, ustreza napetosti vašega elektro-omrežja.
Za uporabo v vodi: pritisnite s prstom na obe strani mreže pred filtrom (2) in jo odstranite. V že pripravljene odprtine namestite priseske (13), vstavite horizontalni ali vertikalni nosilec (11-12), namestite mrežo pred filtrom (2), na črpalko namestite izhodno šobo(8) za priključitev toge ali prožne cevi, nato pa namestite črpalko v njej namenjeni predelek. Priporočamo vam, da črpalko namestite pod gladino vode in tako zagotovite njeno pravilno delovanje.
Za uporabo izven vode: pritisnite s prstom na obe strani mreže pred filtrom (2) in jo odstranite. V že pripravljene odprtine namestite priseske (13), vstavite horizontalni ali vertikalni nosilec (11-12), snemite sprednji pokrov (1) tako, da ga potisnete ven iz mreže pred filtrom (2), na črpalko namestite tako vhodno kot izhodno šobo (4-8) - za priključitev toge ali prožne cevi - in namestite mrežo pred filtrom (2), brez sprednjega pokrova.
Pomni: Da zagotovimo pravilno delovanje črpalke priporočamo, da je črpalka popolnoma potopljena pod gladino vode.
Vzdrževanje črpalke: vse električne naprave, ki so v vodi, odklopite z omrežja in odstranite črpalko.
Uporaba v vodi: s črpalke odstranite mrežo pred filtrom (2), z vrtenjem v nasprotni smeri od urinega kazalca snemite obroč za pritrditev predkomore (5), snemite predkomoro (6), izvlecite rotor (7) - ne da bi ga upogibali – in nadaljujte z izpiranjem pod tekočo toplo vodo. Črpalko ponovno sestavite po zgoraj opisanem postopku, a v obratnem vrstnem redu.
Uporaba izven vode: s črpalke odstranite mrežo pred filtrom (2), snemite sprednjo šobo (4), z vrtenjem v nasprotni smeri od urinega kazalca odvijte obroč za pritrditev predkomore (5), snemite predkomoro (6), izvlecite rotor (7) - ne da bi ga upogibali – in nadaljujte z izpiranjem pod tekočo toplo vodo. Črpalko ponovno sestavite po zgoraj opisanem postopku, a v obratnem vrstnem redu.
Pozor: ne uporabljajte mila ali detergenta. Če je treba odstraniti kakšne trdovratne madeže, uporabite zobno ščetko.
Varnostni predpisi
Vse električne naprave, ki so v uporabi, morajo biti priključene na varnostno stikalo (30 mA) za izklop v sili. Preverite, ali omrežna napetost ustreza napetosti, navedeni na nalepki, pritrjeni na napravi. Naprava je namenjena samo za uporabo v prostoru, za temperaturo vode do 35 °C. Črpalke ne uporabljajte v jedkih ali abrazivnih tekočinah. Pred priključitvijo na električno omrežje se prepričajte, da naprava in kabel nista kakor koli poškodovana. Poškodovane električne priključne vrvice ni dovoljeno zamenjati ali popravljati, zamenjati je treba izdelek v celoti. Napravo smete uporabljati samo za zgoraj opisane namene. Pred kakršnim koli dotikanjem priključne vrvice izvlecite vtikač iz stenske vtičnice. Če se vtikač ali vtičnica zmočita, najprej izključite omrežno napetost in šele potem izvlecite vtikač iz vtičnice. Naprava naj bo vedno izven dosega otroških rok. Da se vtikač ali vtičnica ne bi zmočila zaradi kapljanja vode, vam predlagamo, da speljete vrvico pod nivo vtičnice (glej sliko 1). Naprave ne dvigajte z vlečenjem za priključno vrvico.
Električni varnostni standardi za naprave razreda II
Črpalka razreda II ima dvojno priključno vrvico in dvojno izolacijo in nima ozemljitvenega voda.
Jamstvo: jamstvo pokriva napake v izdelavi in materialu za obdobje 24 mesecev od datuma nakupa. Jamstvo ne zajema okvar, ki bi nastale kot posledica nedovoljenih posegov, malomarnosti, ali nepravilne uporabe naprave. Jamstvo ne pokriva potrošnih delov, ki so zamenjani z namenom rednega vzdrževanja aparata in/ali ki so predmet normalne obrabe. Ob nakupu mora prodajalec izpolniti ta jamstveni list (garancijo), ki mora biti vedno priložen aparatu. V primeru vračila aparata morate v dokaz o datumu nakupa (za davčne namene) priložiti pravilno izpolnjeno potrdilo o jamstvu (garancijski list) in potrdilo o nakupu (račun).

Ustrezno odstranjevanje tega izdelka
(odpadna električna in elektronska oprema)

Oznaka na izdelku ali spremljevalni dokumentaciji pomeni, da ga na koncu uporabne dobe ne smemo odstranjevati skupaj z drugimi gospodinjskimi odpadki. Da bi preprečili morebitno tveganje za okolje ali zdravje človeka zaradi nenadzorovanega odstranjevanja odpadkov izdelek ločite od drugih vrst odpadkov in ga odgovorno reciklirajte ter tako spodbudite trajnostno ponovno uporabo materialnih virov. Uporabniki v gospodinjstvih naj za podrobnosti o tem, kam in kako lahko odnesejo ta izdelek na okolju varno reciklirane, pokličejo trgovino, kjer so izdelek kupili, ali lokalni vladni urad. Podjetja naj pokličejo dobavitelja in preverijo pogoje nabavne pogodbe. Tega izdelka pri odstranjevanju na smete mešati z drugimi gospodarskimi odpadki.

TR - MAGIC PUMP
Değerli müşterimiz,
MAGİC PUMP tatlı su ve deniz akvaryumları için özel dizayn edilmiş kompakt ve sessiz çalışan sirkülasyon pompasını seçtiğiniz için size teşekkür ederiz.

Parçaların Tanımları:
1) Çıkarılabilir ön kapak
2) Ön filtre ızgarası
3) Biyokimyasal filtre malzemesi
4) Giriş bağlantısı
5) Ön oda sabitleme halkası
6) Ön oda
7) Rotor
8) Çıkış bağlantısı
9) Pompa gövdesi
10) Arka kapak
11) Dikey sabitleme destekleri
12) Yatay sabitleme destekleri
13) Vantuz - 4 adet

Pompanın Kurulumu:
Dikkat: herhangi bir akvaryumun bakımını yapmadan önce mutlaka suyun içerisinde bulunan elektrikli cihazların fişlerini prizden çekiniz ve ürünün üzerindeki voltaj değeriyle güç kaynağınızın voltaj değerini kontrol ediniz.
Su altı kullanımı:
Ön filtre ızgarasını (2) parmaklarınızla iki taraftan bastırarak ayırınız, vantuzları (13) yerlerine yerleştiriniz, yatay ve dikey sabitleme desteklerini (11 – 12) bağlayınız, ön filtre ızgarasını (2) yerleştiriniz, çıkış bağlantısını (8) pompaya bağlayınız, pompayı çalışabilir pozisyona getiriniz.
Su üstü kullanımı:
Ön filtre ızgarasını (2) parmaklarınızla iki taraftan bastırarak ayırınız, vantuzları (13) yerlerine yerleştiriniz, yatay ve dikey sabitleme desteklerini (11 – 12) bağlayınız, ön kapağı (1) ön filtre ızgarasından (2) iterek çıkarınız, giriş ve çıkış bağlantılarını (4 – 8) pompaya yerleştiriniz, ön filtre ızgarasını ön kapağı takmadan yerleştiriniz.
Not: Pompanın doğru çalıştığından emin olmak için, pompayı tamamen suyun altına yerleştirmenizi öneriyoruz.
Pompanın Bakımı:
Suyun içerisindeki tüm elektrik bağlantılarını ana şebekeden kesiniz ve pompayı ayırınız.
Su altı kullanımı: Ön filtre ızgarasını (2) pompadan ayırınız, ön oda sabitleme halkasını (5) saat yönünün tersi yönünde çevirerek çıkarınız, ön odayı (6) çıkartınız, rotoru (7) bükmeden çıkarınız ve çıkardıktan sonra sıcak su altına tutunuz. Pompayı tekrar kurmak için, yukarıdaki sıralamanın tersi yönünde işlemleri gerçekleştiriniz.
Su üstü kullanımı: Ön filtre ızgarasını (2) pompadan ayırınız, giriş bağlantısını (4) çıkarınız, ön oda sabitleme halkasını (5) saat yönünün tersi yönünde çevirerek çıkartınız, ön odayı (6) çıkarınız, rotoru (7) bükmeden çıkarınız ve çıkardıktan sonra sıcak su altına tutunuz. Pompayı tekrar kurmak için yukarıdaki sıralamanın tersi yönünde işlemleri gerçekleştiriniz.
Dikkat: Sabun ya da diğer deterjan çeşitlerini kullanmayınız. Eğer gerekirse, birikmiş kirleri temizlemek için bir diş fırçası kullanabilirsiniz.
Güvenlik önlemleri:
Tüm elektrikli aletler ek bir acil durum sigortasına sahip olmalıdır; sigorta 30 mA.'e ayarlanmalıdır. Kullandığınız ana voltajınızın, ürün üzerinde yazan voltaj değeri ile aynı olduğundan emin olunuz.
Bu ürün sadece iç mekan kullanımına uygundur ve 35 °C'ye kadar olan su sıcaklıklarında çalışabilir. Ürünü, aşındırma gücü yüksek sıvılar ile birlikte kullanmayınız. Ana şaltere bağlamadan önce kablonun ve ürünün zarar görmemiş olduğundan emin olunuz. Eğer hasar ürünün tamamını etkilemişse kablo tamir edilmez ya da yenilenmez. Ürünü yukarıda tanımlanan durumlar dışında başka bir amaçla kullanmayınız. Kabloyu kontrol etmeden önce ana şalteri kapatınız. Eğer fiş ya da elektrik kablosu ıslanmışsa kullanmadan önce mutlaka kurulayınız. Çocuklardan erişemeyeceği yerlerde muhafaza ediniz. Su damlamasından dolayı ıslanmalara karşı, kablonun priz seviyesinin altından geçirilmesi tavsiye edilir (Resim 1). Ürünü kablosundan tutarak kaldırmayınız.
Sınıf II Ürünleri için Elektrik Güvenlik Standartları:
Sınıf II pompanın çift kablosu vardır, çift yalıtım mevcuttur ve topraklamasıyla birlikte verilmez.
GARANTİ: bu ürün alındığı günden itibaren, üründeki bir kusura ya da imalat hatalarına karşı 24 ay garanti altına alınmıştır. Garanti, kurulum ve operasyon hatalarını, bakım yetersizliğini, ürünün yanlış kullanımını, ya da amatör tamir girişimlerini kapsamaz. Tüketilen maddeler ve ürünün bakımı için değiştirilmesi gereken yıpranıp aşınan parçalar, garanti kapsamında değildir. Garanti belgesi satıcı tarafından doldurulmalı ve geri gönderim halinde ürün, makbuzuyla birlikte gönderilmelidir. Tamamlanmış garanti sertifikası ve satış makbuzu ya da faturası, mali istekler için ne zaman alındığına dair kanıt olduğundan, ürün geri döndüğünde ürünle beraber gönderilmelidir.

RIF.	MAGIC PUMP 1200	MAGIC PUMP 2200
1	15MP1200.1	15MP2200.1
2	15MP1200.2	15MP2200.2
3	15MP1200.3	15MP2200.3
4	15MP1200.4	15MP2200.4
5	15MP1200.5	15MP2200.5
6	15MP1200.6	15MP2200.6
7	15MP1200.7	15MP2200.7
8	15MP1200.8	15MP2200.8
9	15MP1200.9	15MP2200.9
10	15MP1200.10	15MP2200.10
11	15MP1200.11	15MP2200.11
12	15MP1200.12	15MP2200.12
13	15MP1200.13	15MP2200.13

RIF.	MAGIC PUMP 3600	MAGIC PUMP 4800
1	15MP3600.1	15MP4800.1
2	15MP3600.2	15MP4800.2
3	15MP3600.3	15MP4800.3
4	15MP3600.4	15MP4800.4
5	15MP3600.5	15MP4800.5
6	15MP3600.6	15MP4800.6
7	15MP3600.7	15MP4800.7
8	15MP3600.8	15MP4800.8
9	15MP3600.9	15MP4800.9
10	15MP3600.10	15MP4800.10
11	15MP3600.11	15MP4800.11
12	15MP3600.12	15MP4800.12
13	15MP3600.13	15MP4800.13

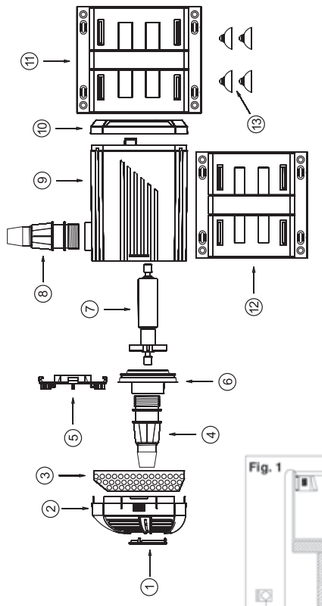

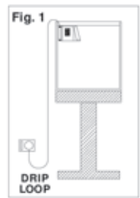

CERTIFICATO DI GARANZIA
WARRANTY CARD

Timbro e firma del commerciante
Dealer's stamp and signature
Cachet et signature du vendeur
Stempel und Unterschrift des Händlers
Sello y firma del comerciante
Carimbo e assinatura do comerciante

Data di acquisto
Date of purchase
Date d'achat
Kaufdatum
Fecha de compra
Data de compra

PRODAC International
Providing Aquatic Solutions
Via P. Nicolini, 22 - Cittadella (Pd) Italy
Tel. 049.597.16.77 - Fax 049.597.11.13
e-mail: info@prodac.it - http://www.prodac.it

MAGIC PUMP 1200 - 2200 - 3600 - 4800

I - MAGIC PUMP
Gentile cliente,
La ringraziamo per aver scelto MAGIC PUMP la pompa di ricircolo compatta e silenziosa per acquari di acqua dolce e marina.

Descrizione delle parti
1) Frontalino estraibile
2) Griglia prefiltro
3) Filtro biochimico
4) Raccordo di entrata
5) Ghiera di fissaggio della precamera
6) Precamera
7) Rotore
8) Raccordo di uscita
9) Corpo pompa
10) Coperchio posteriore
11) Supporto verticale
12) Supporto orizzontale
13) Ventose – 4 pz.

Installazione
Attenzione: prima di ogni intervento nell'acquario, scollegare dall'alimentazione tutti gli apparecchi elettrici immersi e verificare che la tensione riportata sull'etichetta del prodotto corrisponda a quella della vostra rete.
Uso sommerso: togliere la griglia prefiltro (2) premendo sui lati, inserire le ventose nelle rispettive sedi (13), inserire il supporto orizzontale o verticale (11-12), inserire nuovamente la griglia prefiltro (2), inserire sulla pompa il raccordo di uscita (8) al quale possono essere collegati sia tubi rigidi che flessibili e collocare la pompa nell'alloggiamento previsto.
Uso non sommerso: togliere la griglia prefiltro (2) premendo sui lati, inserire le ventose nelle rispettive sedi (13), inserire il supporto orizzontale o verticale (11-12), togliere il frontalino (1) spingendolo dall' interno della griglia prefiltro (2), inserire sulla pompa i raccordi di entrata e di uscita (4-8) ai quali possono essere collegati sia tubi rigidi che flessibili, inserire nuovamente la ghiera prefiltro senza il frontalino.
Attenzione: per il corretto funzionamento dell'apparecchio consigliamo che il livello d'acqua copra completamente la pompa.
Manutenzione: scollegare dall'alimentazione tutti gli apparecchi elettrici in acqua ed estrarre la pompa.
Uso sommerso: separare la griglia prefiltro (2) dal corpo pompa, togliere la ghiera di fissaggio della precamera (5) girandola in senso antiorario, togliere la precamera (6), estrarre il rotore (7) senza piegarlo e sciacquarlo sotto acqua corrente tiepida. Riassemblare il tutto in ordine inverso.
Uso non sommerso: separare la griglia prefiltro (2) dal corpo motore, togliere il raccordo di entrata (4), togliere la ghiera di fissaggio della precamera (5) girandola in senso antiorario, togliere la precamera (6), estrarre il rotore (7) senza piegarlo e sciacquarlo sotto acqua corrente tiepida. Riassemblare il tutto in ordine inverso.
Attenzione: non usare sapone o materiali detergenti, eventualmente rimuovere lo sporco difficile con uno spazzolino da denti.
Norme di sicurezza: tutti gli apparecchi elettrici utilizzati devono essere collegati ad un relé differenziale salvavita con soglia 30 mA.
Verificare che la tensione stampata sul cavo corrisponda a quella della vostra rete di alimentazione. Questo prodotto è per esclusivo uso interno con una temperatura dell'acqua non superiore a 35° C.
Non usare l'apparecchio con liquidi corrosivi. Prima di collegare l'apparecchio alla rete, verificare che il prodotto o il cavo non risultino in alcun modo danneggiati. Il cavo di alimentazione non può essere sostituito o riparato. In caso di danneggiamento sostituire l'intera unità. L'apparecchio non deve funzionare senz'acqua per evitare danneggiamenti al motore. Non usare l'apparecchio per scopi diversi da quelli indicati. Scollegare il cavo dall'alimentazione prima di maneggiarlo. In caso la spina di connessione o la presa di corrente fossero bagnate, disinserire l'interruttore generale prima di scollegarlo. Tenere l'apparecchio lontano dalla portata dei bambini.
Per evitare che accidentali gocciolamenti bagnino la spina o la presa di corrente, si consiglia di creare con il cavo un'ansa al di sotto del livello della presa (v.fig.1). Non sollevare l'apparecchio usando il cavo di alimentazione.
Norme per la sicurezza elettrica in classe di protezione II
La pompa in classe di protezione II è costruita con cavo bipolare, doppio isolamento e non è previsto il collegamento di terra.
Garanzia: questo apparecchio è garantito per un periodo di 24 mesi dalla data di acquisto da difetti di materiale e lavorazioni. La garanzia non è valida se i difetti sono dovuti a manomissione, negligenza o uso improprio dell'apparecchio. Sono escluse dalla garanzia tutte le parti che devono essere regolarmente sostituite per la normale manutenzione o soggette ad usura. Il certificato di garanzia dovrà essere compilato a cura del rivenditore e dovrà accompagnare l'apparecchio, in caso di restituzione, assieme allo scontrino o ricevuta fiscale comprovante la data di acquisto.

Corretto smaltimento del prodotto (rifiuti elettrici ed elettronici)

(Applicabile nei paesi dell'Unione Europea e in quelli con sistema di raccolta differenziata)

Il marchio riportato sul prodotto o sulla sua documentazione indica che il prodotto non deve essere smaltito con altri rifiuti domestici al termine del ciclo di vita. Per evitare eventuali danni all'ambiente o alla salute causati dall' inopportuno smaltimento dei rifiuti, si invita l'utente a separare questo prodotto da altri tipi di rifiuti e di riciclarlo in maniera responsabile per favorire il riutilizzo sostenibile delle risorse materiali. Gli utenti domestici sono invitati a contattare il rivenditore presso il quale è stato acquistato il prodotto o l'ufficio locale preposto per tutte le informazioni relative alla raccolta differenziata ed al riciclaggio per questo tipo di prodotto. Gli utenti aziendali sono invitati a contattare il proprio fornitore e verificare i termini e le condizioni del contratto di acquisto. Questo prodotto non deve essere smaltito unitamente ad altri rifiuti commerciali.

GB - MAGIC PUMP

Dear Customer,
Thank you for having purchased MAGIC PUMP our compact and silent operation recirculation pump for fresh and saltwater aquariums.

Pump components
1) Removable front lid
2) Pre-filter grid
3) Biochemical filtering media
4) Inlet nozzle
5) Pre-chamber fixing ring
6) Pre-chamber
7) Impeller
8) Outlet nozzle
9) Pump body
10) Rear lid
11) Vertical bracket
12) Horizontal bracket
13) Suction cup – 4 pcs

Installation of the pump
Caution: before performing any type of aquarium maintenance always disconnect the submerged electrical appliances at the mains power supply and check that the voltage on the label affixed to the product corresponds to the voltage of your mains power supply.
Submerged use: remove the pre-filter grid (2) by pressing by your finger on both sides, insert the suction caps in the recesses provided (13), insert either the horizontal or vertical bracket (11-12), insert the pre-filter grid (2), insert the outlet nozzle (8) on the pump for connecting either rigid or flexible tubing, position the pump in the purpose department.
Non-submerged use: remove the pre-filter grid (2) by pressing by your finger on both sides, insert the suction caps in the recesses provided (13), insert either the horizontal or vertical bracket (11-12), remove the front lid (1) by pushing it out from the pre-filter grid (2), insert both the outlet and inlet nozzle (4-8) on the pump for connecting either rigid or flexible tubing, insert the pre-filter grid without the front lid.
Note: to ensure the pump operates and performs correctly, we recommend that pump is fully submerged below water level.
Maintenance of the pump: disconnect all electrical appliances in the water at the mains power supply and remove the pump.
Submerged use: release the pre-filter grid (2) from the pump body, remove the pre-chamber fixing ring (5) by turning it anti-clockwise, remove the pre-chamber (6), extract the impeller (7) without bending it and proceed with rinsing it under warm running water. To reassemble the pump invert the above procedure.
Non-submerged use: release the pre-filter grid (2) from the pump body, remove the inlet nozzle (4), remove the pre-chamber fixing ring (5) by turning it anti-clockwise, remove the pre-chamber (6), extract the impeller (7) without bending it and proceed with rinsing it under warm running water. To reassemble the pump invert the above procedure.
Caution: do not use soap or other types of detergents, if necessary use a toothbrush to remove any stubborn dirt build-up.
Safety regulations
All electrical appliances used must be connected to an emergency cut-off switch set to 30 mA. Make sure that the mains voltage corresponds to the voltage on the label affixed to the unit. This appliance is intended for indoor use only and is designed for water temperatures up to 35°C. Do not use this appliance with corrosive or abrasive liquids. Before connecting to the mains supply make sure the cable an the appliance are not damaged in any way. The power cable cannot be replaced or repaired if damaged replace the whole unit. Do not use the appliance for any purpose other than those described above. Before handling or touching the power cable disconnect from the mains. If the plug or power socket get wet, shut-off the mains before disconnecting the cable. Keep the appliance out of reach of children. To avoid the plug or socket from getting wet due to dripping water, we suggest bending the cable under the level of the power socket (see photo 1). Do not lift the appliance by its cable.
Electrical safety standards for Class II appliances
The Class II pump has a twin cable, double insulation and is not provided with an earthing conductor.
Guarantee: this guarantee covers defects in workmanship and materials for a period of twenty-four months from the date of purchase. This guarantee does not cover defects caused by tampering, negligence or incorrect use of the appliance. All consumable parts which are replaced regularly for normal maintenance purposes or subject to normal wear are not covered by this guarantee. The guarantee certificate has to be completed by the retailer/dealer and must always accompany the appliance. The completed guarantee certificate and sales receipt or receipt note for fiscal purposes, as proof of date of purchase, must be sent together with the appliance in the event it is returned.

Correct Disposal of This Product
(Waste Electrical & Electronic Equipment)

(Applicable in the European Union and other European countries with separate collection systems)

This marking shown on the product or its literature, indicates that it should not be disposed with other household wastes at the end of its working life. To prevent possible harm to the environment or human health from uncontrolled waste disposal, please separate this from other types of wastes and recycle it responsibly to promote the sustainable reuse of material resources. Household users should contact either the retailer where they purchased this product, or their local government office, for details of where and how they can take this item for environmentally safe recycling. Business users should contact their supplier and check the terms and conditions of the purchase contract. This product should not be mixed with other commercial wastes for
disposal.

E - MAGIC PUMP

Estimado cliente,
Le agradecemos que haya elegido MAGIC PUMP la bomba de recirculación compacta y silenciosa para acuarios de agua dulce y marina.

Descripción de las partes
1) Parte frontal extraible
2) Carcasa del prefiltro
3) Filtro bioquímico
4) Unión de entrada
5) Abrazadera de fijación de la precámara
6) Precámara
7) Rotor
8) Unión de salida
9) Cuerpo bomba
10) Tapa posterior
11) Soporte vertical
12) Soporte horizontal
13) Ventosas – 4 piezas.

Instalación
Atención: antes de cualquier intervención en el acuario, desconectar de la alimentación todos los aparatos eléctricos sumergidos y verificar que la tensión indicada en la etiqueta del producto corresponda con la de su red.
Uso sumergido: extraer la carcasa del prefiltro (2) pulsando en los lados, introducir las ventosas en los alojamientos correspondientes (13), introducir el soporte horizontal o vertical (11-12), introducir de nuevo la carcasa del prefiltro (2), introducir en la bomba la unión de salida (8) a la cual pueden ser conectados tanto tubos rígidos como flexibles y colocar la bomba en el alojamiento previsto.
Uso no sumergido: extraer la carcasa del prefiltro (2) pulsando en los lados, introducir las ventosas en los alojamientos correspondientes (13), introducir el soporte horizontal o vertical (11-12), introducir el frontal (1) empujándolo desde el interior de la carcasa del prefiltro (2), introducir en la bomba las uniones de entrada y de salida (4) a las cuales pueden ser conectados tanto tubos rígidos como flexibles y colocar la bomba en el alojamiento previsto.
Atención: para el correcto funcionamiento del aparato aconsejamos que el nivel de agua cubra completamente la bomba.
Mantenimiento: desconectar de la alimentación todos los aparatos eléctricos sumergidos en el agua y extraer la bomba.
Uso sumergido: separar la carcasa del prefiltro (2) del cuerpo bomba, extraer la abrazadera de fijación de la precámara (5) girándola en sentido levógiro, extraer la precámara (6), extraer el rotor (7) y enjuagarlo debajo de agua corriente templada.
Volver a montar todo en orden inverso.
Uso no sumergido: separar la carcasa del prefiltro (2) del cuerpo motor, extraer la unión de entrada (4), extraer la abrazadera de fijación de la precámara (5) girándola en sentido levógiro, extraer la precámara (6), extraer el rotor (7) y enjuagarlo debajo de agua corriente templada. Volver a montar todo en orden inverso.
Atención: no use jabón o materiales detergentes, quitar la suciedad difícil con un cepillo de dientes.
Normas de seguridad
Todos los aparatos eléctricos utilizados deben estar conectados a un relé diferencial salvavidas con umbral 30 mA. Verificar que la tensión impresa en el cable corresponde con la de su red de alimentación. Este producto es para exclusivo uso interno con una temperatura del agua no superior a 35°C. No use el aparato con líquidos corrosivos. Antes de conectar el aparato a la red, verificar que el producto o el cable no estén dañados. El cable de alimentación no puede ser sustituido o reparado. En caso de daño sustituir toda la unidad. El aparato no debe funcionar sin agua para evitar daños al motor. No use el aparato para objetivos diferentes de los indicados. Desconectar el cable de la alimentación antes de manejarlo. Si el enchufe de conexión o la toma de corriente estuvieran mojados, desenchufar el interruptor general antes de desconectarlo. Mantener el aparato fuera del alcance de los niños. Para evitar que accidentales goteos mojen el enchufe o la toma de corriente, se aconseja hacer con el cable una "u" por debajo del nivel del enchufe (ver fig. 1). No eleve el aparato usando el cable de alimentación.
Normas para la seguridad eléctrica en clase de protección II
La bomba en clase de protección II está construida con cable bipolar, doble aislamiento y no está prevista la conexión de tierra.
Garantía: ese aparato está garantizado durante un periodo de 24 meses desde la fecha de compra por defectos de material y montaje. La garantía no es válida si los defectos se deben a alteraciones, negligencia o uso impropio del aparato. Se excluyen de la garantía todas las partes que deben ser sustituidas regularmente para el normal mantenimiento o las partes sujetas a desgaste. El certificado de garantía deberá ser sellado por el vendedor y deberá acompañar el aparato, en caso de devolución, junto con el ticket o recibo fiscal que compruebe la fecha de compra.

Eliminación correcta de este producto
(material eléctrico y electrónico de descarte)

(Aplicable en la Unión Europea y en países europeos con sistenmas de recogida selectiva de residuos)

La presencia de esta marca en el producto o en el material informativo que lo acompaña, indica que al finalizar su vida útil no deberá eliminarse junto con otros residuos domésticos. Para evitar los posibles daños al medio ambiente o a la salud humana que representa la eliminación incontrolada de residuos, separe este producto de otros tipos de residuos y recíclelo correctamente para promover la reutilización sostenible de recursos materiales.
Los usuarios particulares pueden contactar con el establecimiento donde adquirieron el producto, o con las autoridades locales pertinentes, para informarse sobre cómo y dónde pueden llevarlo para que sea sometido a un reciclaje ecológico y seguro. Los usuarios comerciales pueden contactar con su proveedor y consultar las condiciones del contrato de compra. Este producto no debe eliminarse mezclado con otros residuos comerciales.

P - MAGIC PUMP

Querido cliente, obrigado por ter comprado a MAGIC PUMP, uma bomba de recirculação, compacta e silenciosa para aquários de água salgada/doce.

Componentes da bomba
1) Painel frontal amovivel
2) Grelha pré-filtro
3) Filtro bioquimico
4) União de entrada
5) Abraçadeira de fixação da antecâmara
6) Antecâmera
7) Rotor
8) União de saída
9) Corpo da bomba
10) Tampa posterior
11) Suporte vertical
12) Suporte horizontal
13) Ventosas – 4 peças

Instalação
Precaução: sempre que executar qualquer tipo de manutenção no aquário desligue os aparelhos elétricos submergidos da fonte de corrente, verifique sempre se a voltagem do aparelho corresponde a da corrente principal.
Uso submergido: extrair a grelha pré-filtro(2) carregando nas laterais, introduzir as ventosas nos sitios correspondentes(13), Introduzir o suporte vertical ou horizontal(11-12), voltar a colocar a grelha pré-filtro(2), introduzir na bomba a união de saída(8) a qual podem ser conectados os tubos, tanto rígidos como flexíveis, colocar a bomba no local previsto.
Uso não submergido: extrair a grelha pré-filtro (2) carregando nas laterais, introduzir as ventosas nos sitios correspondentes (13), Introduzir o suporte vertical ou horizontal (11-12), introduzir o painel frontal (1) empurrando desde o interior da grelha pré-filtro (2), voltar a colocar a grelha pré-filtro (2), introduzir na bomba as uniões de saída e entrada (8-4) as quais podem ser conectados os tubos, tanto rígidos como flexíveis, colocar a bomba no local previsto.
Atenção: Para o correcto funcionamento da bomba aconselhámos que o nível de água cubra completamente a bomba.
Manutenção: desligue todos os aparelhos elétricos do aquário da fonte de corrente e retire a bomba.
Uso submergido: separar a grelha pré-filtro (2) do corpo da bomba, extrair a abraçadeira de fixação da antecâmara (5) rodando no sentido contrário ao dos ponteiros do relógio, extrair a antecâmera (6), extrair o rotor (7) sem dobrar, lavar em água corrente. Voltar a montar todo na ordem inversa.
Uso não submergido: separar a grelha pré-filtro (2) do corpo da bomba, extrair a união de entrada (4), extrair a abraçadeira de fixação da antecamara (5) rodando no sentido contrário ao dos ponteiros do relógio, extrair a antecâmera (6), extrair o rotor (7) sem dobrar, lavar em água corrente. Voltar a montar todo na ordem inversa.
Atenção: não use sabão ou detergentes, tirar a sujidade difícil com uma escova de dentes.
Normas de segurança:
Todos os aparelhos eléctricos utilizados devem ser ligados a um interruptor de segurança de 30mA. Assegure que a tensão da corrente corresponde à tensão descrita na etiqueta fixa na unidade.
Este aparelho foi elaborado para uso exclusivo no interior e com águas a temperaturas até 35ºC. Não utilizar este aparelho em líquidos corrosivos ou abrasivos. Antes de ligar o cabo a fonte verifique se este e o aparelho não têm qualquer dano. Cabo de alimentação não pode ser substituído ou reparado se danificado, nestes casos substitua a unidade completa. Não utilizar o aparelho em qualquer outras situações que não as descritas acima. Desligar o cabo da fonte antes de manuseá-lo. Se a ficha ou a tomada ficarem húmidas desligue a rede geral antes de desligar o termóstato da tomada. Mantenha o termóstato fora do alcance das crianças. Para evitar gotas de água na tomada ou ficha, sugerimos criar com o cabo uma asa mais abaixo do nível da tomada (veja fotografia 1). Não levante o aparelho pelo cabo eléctrico.
Normas para a segurança eléctrica na classe de proteção II
O aparelho desta classe de proteção é construido com um cabo bipolar, com isolamento duplo e não é prevista uma ligação à terra.
Condições de garantia: esta garantia cobre por um período de 24 meses a contar da data de compra todos os defeitos surgidos por parte do produtor ou seja defeitos de montagem ou material. Não abrange defeitos surgidos em decorrência de uso indevido do aparelho ou por realização de modificações por parte do comprador ou por falta de limpeza. Excluem-se ainda da garantia todas as peças que devem ser regularmente substituídas por uma manutenção normal ou peças sujeitas a desgaste. O certificado de garantia deve ser preenchido pelo vendedor e deverá acompanhar sempre o aparelho, em caso de devolução, junto com a factura com a data de compra.

Eliminação Correcta Deste Produto
(Resíduo do Equipamentos Eléctricos e Electrónicos)

Esta marca, apresentada no produto ou na sua literatura indica que ele não deverá ser eliminado juntamente com os resíduos domésticos indiferenciados no final do seu período de vida útil. Para impedir danos ao ambiente e à saúde humana causados pela eliminação incontrolada de resíduos deverá separar este equipamento de outros tipos de resíduos e reciclá-lo de forma responsável, para promover uma reutilização sustentável dos recursos materiais. Os utilizadores domésticos deverão contactar ou o estabelecimento onde adquiriram este produto ou as entidades oficiais locais para obterem informações sobre onde e de que forma podem levar este produto para permitir efectuar uma reciclagem segura em termos ambientais. Os utilizadores profissionais deverão contactar o seu fornecedor e consultar os termos e condições do contrato de compra. Este produto não deverá ser misturado com outros resíduos comerciais para eliminação.

F - MAGIC PUMP

Cher client,
Nous vous remercions d'avoir choisi MAGIC PUMP, la pompe de circulation compacte et silencieuse pour aquariums d'eau douce et d'eau de mer.

Description des composante de la pompe
1) Boîtier frontal extractible
2) Grille de protection
3 Filtre bio-chimique
4 Tuyau d'entrée du débit
5) Couvercle de fixation de la chambre de turbine
6) Chambre de turbine
7) Turbine
8) Tuyau de sortie du débit
9) Corps moteur
10) Couvercle postérieur
11) Support vertical
12) Support horizontal
13) Ventouses – 4 pcs.

Installation
Attention: Avant toute intervention dans l'aquarium, débrancher du réseau d'alimentation tous les appareils électriques immergés. Vérifier que la tension indiquée sur l'étiquette du produit correspond à celle de votre réseau d'alimentation.
Pompe submergée: Séparer la grille de protection (2) du corps moteur en faisant pression sur les cotés, insérer les ventouses dans leur logement (13), insérer le support horizontal ou vertical (11-12), réenclencher la grille de protection (2), insérer sur la pompe le tuyau de sortie du débit (8) pour le raccord à des tuyaux soit rigides soit flexibles, placer la pompe dans l'endroit prévu.
Pompe non submergée: Séparer la grille de protection (2) du corps moteur en faisant pression sur les cotés, insérer les ventouses dans leur logement (13), enlever le boîtier frontal (1) en le poussant de l'intérieur de la grille de protection (2), insérer sur la pompe les tuyaux d'entrée et de sortie du débit (4-8) pour le raccorde à des tuyaux soit rigides soit flexibles, réenclencher la grille de protection sans le boîtier frontal.
Attention: Il est conseillé que le niveau de l'eau couvre complètement la pompe pour garantir le bon fonctionnement de l'appareil
Entretien: Débrancher du réseau d'alimentation tous les appareils électriques dans l'eau et sortir la pompe.
Pompe submergée: Séparer le boîtier de fixation (2) du corps moteur en faisant pression sur les cotés, enlever le couvercle de fixation de la chambre de turbine (5) en le tournant dans le sens inverse des aiguilles d'une montre, enlever la chambre de turbine (6), sortir la turbine (7) sans la plier et la rincer à l'eau courante. Réassembler les pièces dans l'ordre inverse.
Pompe non submergée: Séparer le boîtier de fixation (2) du corps moteur en faisant pression sur les cotés,
enlever le tuyau d'entrée du débit (4), enlever le couvercle de fixation de la chambre de turbine (5) en le tournant dans le sens inverse des aiguilles d'une montre, enlever la chambre de turbine (6), sortir la turbine (7) sans la plier et la rincer à l'eau courante. Réassembler les pièces dans l'ordre inverse.
Attention: Ne pas utiliser des savons ou des détergents, enlever la saleté "difficile" à l'aide d'une brosse à dent.
Normes de sécurité
Tous les appareils électriques utilisés doivent être connectés à un relais différentiel coupe-circuit ayant un seuil de 30 mA.
Vérifiez que la tension indiquée sur le câble correspond à celle de votre réseau d'alimentation. Cet appareil est destiné à un usage exclusivement interne, et la température de l'eau ne doit pas dépasser 35°C. Ne pas utiliser cet appareil avec des liquides corrosifs ou abrasifs. Avant de brancher l'appareil au réseau, vérifiez que le produit ou le câble soient en parfait état. Si le câble d'alimentation est détérioré, il ne faut ni le remplacer, ni le réparer. En cas de détérioration, remplacez toute l'unité. N'utilisez pas l'appareil pour un usage différent de celui qui est indiqué. Débranchez le câble de l'alimentation avant de le manipuler. Si la fiche de connexion ou la prise de courant sont mouillées, débranchez l'interrupteur général avant de déconnecter ce câble. Gardez cet appareil hors de portée des enfants. Afin d'éviter que des écoulements accidentels ne mouillent la fiche ou la prise de courant, il est conseillé de dérouler le câble de façon à former une boucle au-dessous du niveau de la prise. (v. photo 1). Ne pas soulever l'appareil par le câble d'alimentation.
Normes concernant la sécurité électrique en classe de protection II
L'appareil en cette classe de protection est équipé d'un câble bipolaire à double isolation et la connexion de terre n'est pas prévue.
Garantie: cet appareil est garanti pendant une période de 24 mois à partir de la date d'achat. Cette garantie couvre les défauts de matériel et d'usinage, elle n'est pas valable si les défauts sont dus à une altération, à négligence ou à une utilisation contre-indiquée de l'appareil. Toutes les pièces qui doivent être régulièrement remplacées pour entretien, sont exclues de la garantie, ainsi que celles qui sont particulièrement sensibles à l'usure. Le revendeur devra remplir le certificat de garantie et ce dernier devra accompagner l'appareil en cas de restitution, ainsi que le ticket de caisse ou le reçu de paiement attestant la date d'achat.

Comment éliminer ce produit
(déchets d'équipements électriques
et électroniques)

(Applicable dans les pays de l'Union Européen et aux autres pays européens disposant de systémes de collecte sélective)

Ce symbole sur le produit ou sa documentation indique qu'il ne doit pas être éliminé en tin de vie avec les autres déchets ménagers. L' élimination incontrôlée des déchets pouvant porter préjudice à l' environnement ou à la santé humaine, veuillez le séparer des autres types de déchets et le recycler de façon responsable. Vous favoriserez ainsi la réutilisation durable des ressources matérielles. Les particuliers sont invités a contacter le distributeur leur ayant vendu le produit ou à se renseigner auprès de leur mairie pour savoir où et comment ils peuvent se débarrasser de ce produit afin qu'il soil recyclé en respectant l'environnement. Les entreprises sont invitées à contacter leurs fournisseurs et à consulter les conditions de leur contrat de vente. Ce produit ne doit pas être éllminé avec les autres déchets commerciaux.

NL - MAGIC PUMP

Beste cliënt,
We danken u dat u voor MAGIC PUMP gekozen heeft.
Dit is een geruisloze en compacte hercirculatiepomp voor zoet- en zeewateraquaria.

Beschrijving van de onderdelen
1) Verwijderbaar deksel voorkant
2) Voorfilter rooster
3) Biochemisch filter
4) Toevoeropening
5) Borgring voorkamer
6) Voorkamer
7) Rotor
8) Afvoeropening
9) Pomplichaam
10) Deksel achterkant
11) Verticale steun
12) Horizontale steun
13) Zuignappen - 4 stuks

Installatie
Let op: haal de stekker van de stroomvoorziening van de apparatuur onder water uit het stopcontact alvorens u een werkzaamheid aan het aquarium verricht. Controleer tevens of de spanning op het plaatje van het product overeenstemt met uw netspanning.
Gebruik onder water: verwijder het voorfilter rooster (2) door de zijkanten ervan in te drukken, breng de zuignappen (13) op hun plaatsen aan en monteer de horizontale of verticale steun (11-12). Hermonteer vervolgens het voorfilter rooster (2), sluit de pomp aan op de afvoeropening (8), waarop u vervolgens de stugge en flexibele buizen kunt aansluiten, en breng de pomp op zijn plaats aan.
Gebruik boven water: verwijder het voorfilter rooster (2) door de zijkanten ervan in te drukken, breng de zuignappen (13) op hun plaatsen aan, monteer de horizontale of verticale steun (11-12) en verwijder de deksel aan de voorkant (1) door er vanuit het voorfilter rooster (2) tegen te drukken. Monteer vervolgens de toe- en afvoeropeningen (4-8) op de pomp, waarop u vervolgens de stugge en flexibele buizen kunt aansluiten, en hermonteer de voorfilter borgring zonder de deksel.
Let op: voor een optimale functionering van het apparaat raden we u aan de pomp helemaal onder het waterpeil te monteren.
Onderhoud: koppel de elektrische apparatuur onder water van de stroomvoorziening los en verwijder de pomp.
Gebruik onder water: demonteer het voorfilter rooster (2) van het pomplichaam, verwijder de voorkamer borgring (5) door haar linksom te draaien en verwijder de voorkamer (6) en de rotor (7) zonder hem te verbuigen. Spoel de rotor onder lauwwarm kraanwater af. Hermonteer het geheel in omgekeerde volgorde.
Gebruik boven water: demonteer het voorfilter rooster (2) van het motorlichaam, verwijder de toevoeropening (4) en de voorkamer borgring (5) door haar linksom te draaien en verwijder de voorkamer (6) en de rotor (7); voorkom dat u de rotor verbuigt. Spoel de rotor onder lauwwarm kraanwater af. Hermonteer het geheel in omgekeerde volgorde.
Let op: maak geen gebruik van zeep of reinigingsmiddelen. Verwijder eventueel hardnekkig vuil met een tandenborstel.
Veiligheidsnormen
De gebruikte elektrische apparatuur moet aangesloten zijn op een differentiële aardlekzekering met een drempelwaarde van 30mA.
Controleer of de spanning vermeld op de kabel overeenstemt met uw netspanning. Dit product is uitsluitend geschikt voor intern gebruik bij een watertemperatuur van maximaal 35°C. Gebruik het apparaat nooit met bijtende vloeistoffen. Controleer of het product of de kabel beschadigingen vertoont alvorens u het apparaat aansluit.
De voedingskabel kan niet vervangen of gerepareerd worden.
U dient de hele unit te vervangen als de kabel beschadigd geraakt is. Laat het apparaat nooit zonder water functioneren, teneinde de beschadiging van de motor te voorkomen. Gebruik het apparaat nooit voor andere doeleinden dan degene die vermeld zijn. Haal de voedingskabel uit het stopcontact alvorens u de pomp aanraakt. Schakel eerst de hoofdschakelaar uit en haal vervolgens de stekker uit het stopcontact als de verbindingsstekker of het stopcontact vochtig zijn. Bewaar het apparaat buiten het bereik van kinderen.
We raden u aan om met de kabel een lus onder het stopcontact te vormen, zodat voorkomen kan worden dat druppels de stekker of het stopcontact bevochtigen (zie afb.1). Til het apparaat nooit aan de voedingskabel op.
Elektrische veiligheidsnormen voor de beschermingsklasse II
De pomp behorende tot de beschermingsklasse II is voorzien van een bipolaire kabel en een dubbele isolatie en hoeft dus niet geaard te worden.
Garantie: dit apparaat wordt met ingang van de aankoopdatum 24 maanden lang gegarandeerd tegen materiaal- en bewerkingsschade. De garantie is niet langer geldig als de defecten te wijten zijn aan wijzigingen aan het apparaat, onjuist gebruik ervan of nalatigheid.
De onderdelen die wegens normaal onderhoud regelmatig vervangen moeten worden of die slijtagegevoelig zijn, worden niet door de garantie gedekt. Het garantiebewijs moet door de verkoper ingevuld zijn en moet in het geval van restitutie samen met de kassabon of het fiscale aankoopbewijs met de datum van aankoop aan het apparaat zijn bijgesloten.

Correcte verwijdering van dit product
(elektrische & elektronische afvalapparatuur)

Dit merkteken op het product of het bijbehorende informatiemateriaal duidt erop dat het niet met ander huishoudelijk afval verwijderd moet worden aan het einde van zijn gebruiksduur. Om mogelijke schade aan het milieu of de menselijke gezondheid door ongecontroleerde afvalverwijdering te voorkomen, moet u dit product van andere soorten afval scheiden en op een verantwoorde manier recyclen, zodat het duurzame hergebruik van materiaalbronnen wordt bevorderd. Huishoudelijke gebruikers moeten contact opnemen met de winkel waar ze dit product hebben gekocht of met de gemeente waar ze wonen om te vernemen waar en hoe ze dit product milieuvriendelijk kunnen laten recyclen. Zakelijke gebruikers moeten contact opnemen met hun leverancier en de algemene voorwaarden van de koopovereenkomsten nalezen. Dit product moet niet worden gemengd met ander bedrijfsafval voor verwijdering.

DK - MAGIC PUMP

Kære kunde,
Tak fordi du har valgt MAGIC PUMP en kompakt og lydløs recirkulationspumpe til ferskvands- og saltvandsakvarier.

Beskrivelse af komponenterne
1) Aftagelig frontplade
2) Filterrist
3) Biokemisk filter
4) Indgangsstuds
5) Låsering, forkammer
6) Forkammer
7) Rotor
8) Udgangsstuds
9) Pumpekrop
10) Bagplade
11) Vertikal holder
12) Horisontal holder
13) Sugekopper – 4 stk.

Installation
Advarsel: inden nogen som helst form for indgreb på akvariet skal strømmen slås fra alle elektriske apparater som er neddykket, og det skal kontrolleres, at spændingen, som er angivet på produktetiketten, svarer til den anvendte netstrøm.
Neddykket anvendelse: fjern filterristen (2) ved at trykke på siderne, indsæt sugekopperne i deres respektive lejer (13). Indsæt den horisontale og vertikale holder (11-12) og sæt derefter filterristen (2) tilbage. Udgangsstudsen (8) monteres på pumpen, der kan anvendes både stive og fleksible slanger. Pumpen sættes på plads.
Udvendig anvendelse: fjern filterristen (2) ved at trykke på siderne, indsæt sugekopperne i deres respektive lejer (13).
Indsæt den horisontale og vertikale holder (11-12) og fjern frontpladen (1) med et tryk fra indersiden af filterristen (2). Indgangs- og udgangsstudsen (4-8) monteres på pumpen, der kan anvendes både stive og fleksible slanger. Filterristen sættes i igen uden frontplade.
Bemærk: for at sikre en korrekt funktion anbefales det, at hele pumpen befinder sig under vandoverfladen.
Vedligeholdelse: strømmen kobles fra alle elektriske apparater, som befinder sig under vand og pumpen udtages.
Neddykket anvendelse: filterristen (2) fjernes fra pumpekroppen, låseringen (5) fjernes fra forkammeret ved at dreje den mod urets retning. Forkammeret (6) fjernes, rotoren (7) udtages uden at den bøjes og skylles under rindende, lunkent vand. Delene samles i omvendt rækkefølge.
Udvendig anvendelse: filterristen (2) fjernes fra pumpekroppen. Fjern indgangsstudsen (4) og derefter låseringen i forkammeret (5) ved at dreje den mod urets retning. Forkammeret (6) fjernes, rotoren (7) udtages uden at den bøjes og skylles under rindende, lunkent vand. Delene samles i omvendt rækkefølge.
Bemærk: anvend ikke sæbe eller andre rengøringsmidler. Eventuelt vanskeligt snavs fjernes med en tandbørste.
Sikkerhedsforholdsregler
Alle elektriske apparater skal være forbundet med en fejlstrømsafbryder med en grænseværdi på 30 mA. Kontrollér at spændingen, som er trykt på kablet, svarer den spændingen i dit strømforsyningsnet.
Dette apparat er udelukkende til indendørs anvendelse. Vandtemperaturen må ikke overstige 35°C. Apparatet må ikke anvendes i ætsende væsker. Inden tilslutning til strømmen, skal det kontrolleres at apparatet og ledningen ikke udviser skader. Forsyningsledningen må ikke udskiftes eller repareres. I tilfælde af skade på ledningen, skal hele enheden udskiftes. For at undgå skader på motoren, må pumpen ikke anvendes uden vand. Pumpen må kun anvendes til de angivne formål. Strømforsyningen skal afbrydes inden pumpen håndteres. Hvis stikket eller stikdåsen er våde, skal den generelle afbryder slås fra, inden strømmen afbrydes. Apparatet skal opbevares uden for børns rækkevidde. For at undgå, at tilfældige sprøjt gør stik eller stikdåse våde anbefales det, at krumme ledningen under stikkets niveau (se fig. 1). Pumpen må ikke løftes ved at trække i ledningen.
Normer for elektrisk sikkerhed i beskyttelsesklasse II
Pumpen, som er i beskyttelsesklasse II, har bipolar ledning og dobbelt isolering; jordforbindelse er ikke krævet.
Garanti: garantiperioden for materiale- og produktionsdefekter for dette apparat er på 24 måneder fra købsdatoen. Garantien dækker ikke, hvis defekterne skyldes indgreb på pumpen, uagtsomhed eller ukorrekt anvendelse af apparatet. Garantien gælder ikke for dele som regelmæssigt skal udskiftes som del af normal vedligeholdelse eller er genstand for slitage. Forhandleren skal udfylde garantibeviset som skal følge apparatet i tilfælde af returnering sammen med kvittering eller kassebon, som attesterer købsdatoen.

Korrekt affaldsbortskaffelse af dette produkt
(elektrisk & elektronisk udstyr)

Mærket på dette produkt eller i den medfølgende dokumentation betyder, at produktet ikke må bortskaffes sammen med almindeligt husholdningsaffald efter endt levetid. For at undgå skadelige miljø-eller sundhedspåvirkninger på grund af ukontrolleret affaldsbortskaffelse skal dette produkt bortskaffes særskilt fra andet affald og indleveres behørigt til fremme for bæredygtig materialegenvinding. Hjemmebrugere bedes kontakte forhandleren, hvor de har købt produktet, eller den lokale myndighed for oplysning om, hvor og hvordan de kan indlevere produktet med henblik på miljørsvarlig genvinding. Erhvervsbrugere bedes kontakte leverandøren og læse betingelserne og vilkårene i købekontrakten. Dette produkt bør ikke bortskaffes sammen med andet erhvervsaffald.

S - MAGIC PUMP

Kära kund,
Vi tackar Er för att ni valt MAGIC PUMP den kompakta och tystgående cirkulationspumpen för sötvatten- och saltvattenakvarium.

Beskrivning av delarna
1) Borttagbar front
2) Förfiltergrill
3) Biokemiskt filter
4) Inloppsledning
5) Fästring för förkammaren
6) Förkammare
7) Rotor
8) Utloppsledning
9) Pumphus
10) Bakre lock
11) Vertikalt fäste
12) Horisontellt fäste
13) Sugkoppar – 4 st.

Installation
Varning: innan något ingrepp görs på akvariet, koppla bort strömförsörjningen till alla elektriska apparater som är nedsänkta i det och kontrollera att spänningen som anges på produkten motsvarar strömnätets.
Nedsänkt användande: ta bort förfiltergrillen (2) genom att trycka på dess sidor, sätt i sugkopparna i dess säten (13), sätt på det horisontella eller vertikala fästet (11-12), sätt tillbaka förfiltergrillen (2), sätt fast utloppsledningen (8) på pumpen, på vilken såväl rör som slangar kan kopplas, och sätt pumpen i den avsedda hållaren.
Icke nedsänkt användande: ta bort förfiltergrillen (2) genom att trycka på dess sidor, sätt i sugkopparna i dess säten (13), sätt på det horisontella eller vertikala fästet (11-12), ta bort fronten (1) genom att trycka ut den inifrån förfiltergrillen (2), sätt på inlopps- och utloppsledningarna (4-8) på pumpen, på vilka såväl rör som slangar kan kopplas, och sätt tillbaka förfiltergallret utan frontdelen.
Varning: för att apparaten ska fungera korrekt rekommenderar vi att vattnet helt täcker pumpen.
Underhåll: koppla bort strömförsörjningen till alla nedsänkta elektriska apparater och ta ur pumpen.
Nedsänkt användande: separera förfiltergrillen (2) från motorhuset, ta bort förkammarens fästring (5) genom att vrida den moturs, ta bort förkammaren (6), ta ur rotorn (7) utan att vika den och skölj av den under ljummet rinnande vatten. Montera tillbaka alltsammans i omvänd ordning.
Icke nedsänkt användande: separera förfiltergrillen (2) från motorhuset, ta bort inloppsledningen (4), ta bort förkammarens fästring (5) genom att vrida den moturs, ta bort förkammaren (6), ta ur rotorn (7) utan att vika den och skölj av den under ljummet rinnande vatten. Montera tillbaka alltsammans i omvänd ordning.
Varning: använd inte tvål eller rengöringsmedel; ta bort eventuell svår smuts med en tandborste.
Säkerhetsnormer
Alla elektriska apparater som används ska vara anslutna till en jordfelsbrytare med en tröskel på 30 mA. Kontrollera att spänningen som står tryckt på kabeln motsvarar spänningen i Ert strömnät.
Denna produkt är endast avsett för inomhus bruk och med en vattentemperatur ej överstigande 35°C. Använd inte apparaten med korrosiva vätskor. Innan apparaten ansluts till nätet, kontrollera att vare sig produkten eller kabeln uppvisar några skador. Strömkabeln får ej bytas ut eller repareras. Om den skadas, byt ut hela enheten. Apparaten får ej fungera utan vatten för att undvika skador på motorn. Använd inte apparaten för andra syften än de som anges.
Koppla bort strömkabeln innan den hanteras. Om kontakten eller strömuttaget skulle vara fuktiga, slå från huvudströmbrytaren innan den kopplas bort. Håll apparaten utom räckhåll för barn. För att förebygga att vatten droppar på kontakten eller strömuttaget, rekommenderas det att med kabeln göra ett handtag under uttagets nivå (v.fig.1). Lyft inte apparaten med strömkabeln.
Elektriska säkerhetsnormer i skyddsklass II
Pumpen med säkerhetsklass II har konstruerats med tvåpolig sladd, dubbel isolering och är ej försedd med jordning.
Garanti: denna apparat är garanterad under en period av 24 månader från inköpsdatumet mot material- och bearbetningsdefekter. Garantin gäller inte om defekterna beror på överkan, försummelse eller olämpligt användande av apparaten. Garantin gäller inte för alla delar som ska bytas ut regelbundet för normalt underhåll eller på grund av slitage. Garanticertifikatet ska fyllas i av återförsäljaren och ska åtföljа apparaten vid byte, tillsammans med kvitto på vilket inköpsdatum framgår.